SCHEMAT TABLICY RH

SZAFA STOJĄCA I=800A IP44 Proj. rozdzielnia RH SZAFA STOJĄCA I=800A IP44

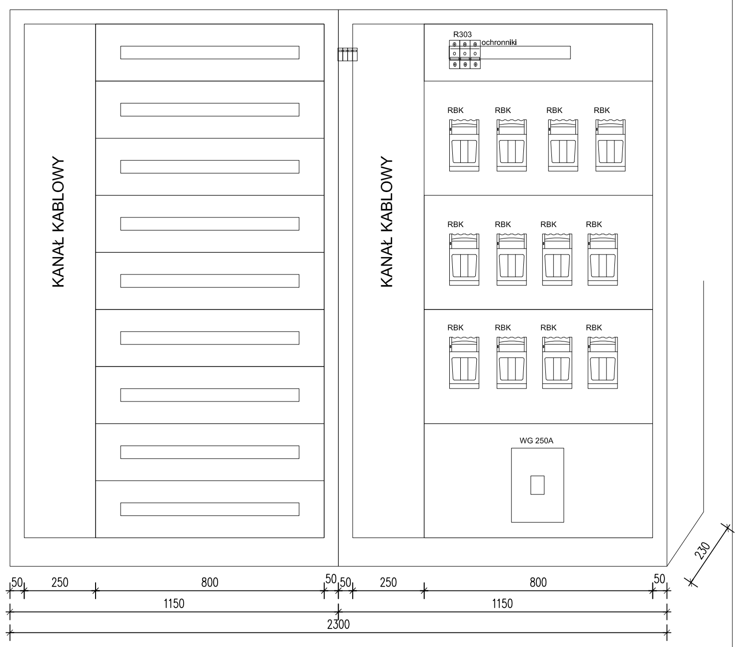
R303
ochronniki
RBK
KANAŁ KABLOWY
WG 250A
50
250
800
1150
2300
230

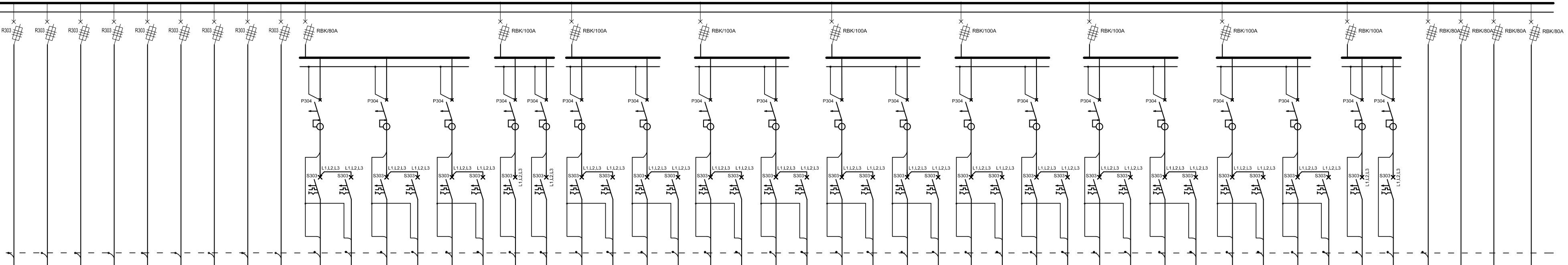
R303
RBK/80A
RBK/100A
P304
S303
L1,L2,L3

Zasilanie zestaw gniazdowy ZG1	Zasilanie zestaw gniazdowy ZG1	Zasilanie zestaw gniazdowy ZG1	Zasilanie zestaw gniazdowy ZG1	Zasilanie zestaw gniazdowy ZG1	Zasilanie zestaw gniazdowy ZG1	Zasilanie zestaw gniazdowy ZG1	Zasilanie zestaw gniazdowy ZG1	Zasilanie zestaw gniazdowy ZG1	Gniazdo 400V 32A "3"	Gniazdo 400V 32A "4"	Gniazdo 400V 32A
9	10	11	12	13	14	15	16	17	18	19	20
YKXs 5x10	YKXs 5x10	YKXs 5x10	YKXs 5x10	YKXs 5x10	YKXs 5x10	YKXs 5x10	YKXs 5x10	YKXs 5x10	YKXs 5x6	YKXs 5x6	YKXs 5x6
R303/35A	R303/35A	R303/35A	R303/35A	R303/35A	R303/35A	R303/35A	R303/35A	R303/35A	P304/63/30AC		P304/63/30AC
									S303/C25A	S303/C25A	S303/C25A
6,0kW	6,0kW	6,0kW	6,0kW	6,0kW	6,0kW	6,0kW	6,0kW	6,0kW	3,0kW	3,0kW	3,0kW

Gniazdo 400V 32A "5"	REZERWA	REZERWA	Zasilanie "1"	Zasilanie "2"	Zasilanie "6"	Zasilanie "7"	Zasilanie "8"	Zasilanie "9"	Zasilanie "10"	Zasilanie "11"	Zasilanie "12"
21	22	23	24	25	26	27	28	29	30	31	32
YKXs 5x6			YKXs 5x25	YKXs 5x25	YKXs 5x6	YKXs 5x6	YKXs 5x4	YKXs 5x6	YKXs 5x6	YKXs 5x6	YKXs 5x6
	P304/63/30AC		P304/63/30AC	P304/63/30AC	P304/63/30AC		P304/63/30AC		P304/63/30AC		P304/63/30AC
S303/C25A	S303/C25A	S303/C25A	S303/C63A	S303/C63A	S303/C25A	S303/C25A	S303/C20A	S303/C25A	S303/C25A	S303/C25A	S303/C25A
3,0kW			10,0kW	10,0kW	3,0kW	3,0kW	3,0kW	7,0kW	7,0kW	5,0kW	5,0kW

Zasilanie "13"	Zasilanie "14"	Zasilanie "15"	Zasilanie "16"	Zasilanie "17"	Zasilanie "18"	Zasilanie "19"	Zasilanie "20"	Zasilanie "21"	Zasilanie "22"	Zasilanie "23"	Zasilanie "24"
33	34	35	36	37	38	39	40	41	42	43	44
YKXs 5x6	YKXs 5x10	YKXs 5x6	YKXs 5x6	YKXs 5x4	YKXs 5x6	YKXs 5x4	YKXs 5x4	YKXs 5x10	YKXs 5x4	YKXs 5x4	YKXs 5x6
	P304/63/30AC		P304/63/30AC		P304/63/30AC		P304/63/30AC		P304/63/30AC		P304/63/30AC
S303/C25A	S303/C40A	S303/C25A	S303/C25A	S303/C20A	S303/C25A	S303/C20A	S303/C20A	S303/40A	S303/C20A	S303/C20A	S303/C25A
7,0kW	7,0kW	3,0kW	7,0kW	3,0kW	7,0kW	3,0kW	3,0kW	7,0kW	3,0kW	3,0kW	7,0kW

Zasilanie "25"	Zasilanie "26"	Zasilanie "27"	Zasilanie "28"	Zasilanie "29"	Zasilanie "30"	REZERWA	Zasilanie baterie kondensatorów	Rezerwa dla zasilenia istn. szynoprzewodu	Rezerwa dla zasilenia istn. szynoprzewodu	Zasilanie istn. rozdzielni zaplecza
45	46	47	48	49	50	51	52	53	54	55
YKXs 5x10	YKXs 5x6	YKXs 5x4	YKXs 5x4	YKXs 5x6	YKXs 5x25			YKXs 5x35	YKXs 5x35	YKXs 5x10
	P304/63/30AC		P304/63/30AC		P304/63/30AC	P304/63/30AC	RBK/80A	RBK/80A	RBK/80A	R303/35A
S303/C40A	S303/C25A	S303/C20A	S303/C20A	S303/C25A	S303/C63A	S303/C63A				
11,0kW	5,0kW	3,0kW	3,0kW	5,0kW	10,0kW					

Ostateczny dobór baterii kondensatorów po uruchomieniu budynku

UWAGA:
1. Układ sieci: TNC-S
2. Ochrona od porażeń: SZYBKIE WYŁĄCZENIE ZASILANIA ODBIORNIKÓW
3. Obudowa tablicy n.t.
z listwami przyłączeniowymi N+PE
4. Tablice wyposażyć w rozłącznik izolacyjny
oraz inną aparaturę zgodnie ze schematem.

ARCHOS Biuro Projektowe Olga Stępień
ul. Łopuszańska 56, 26-070 Snochowice
www.archos.com.pl
tel. 607 217 171, mail: biuro@archos.com.pl
NIP: 9591737865, REGON: 386236500

Inwestycja	„MODERNIZACJA HALI MASZYN CENTRUM KSZTAŁCENIA ZAWODOWEGO W POWIATOWYM ZESPOLE SZKÓŁ W CHMIELNIKU”		Data 06.2025r.
Branża	Projekt techniczny - część instalacje elektryczne	Podpis	Skala ---
Przedmiot	Schemat rozdzielni RH		
Projektant:	mgr inż. Marek Alf nr uprawnień: SWK/0096/PWOE/14		Nr E.05
Sprawdzający:	mgr inż. Jarosław Kolera nr uprawnień: KI-214/93		

Projektowana tablica bezpiecznikowa RH

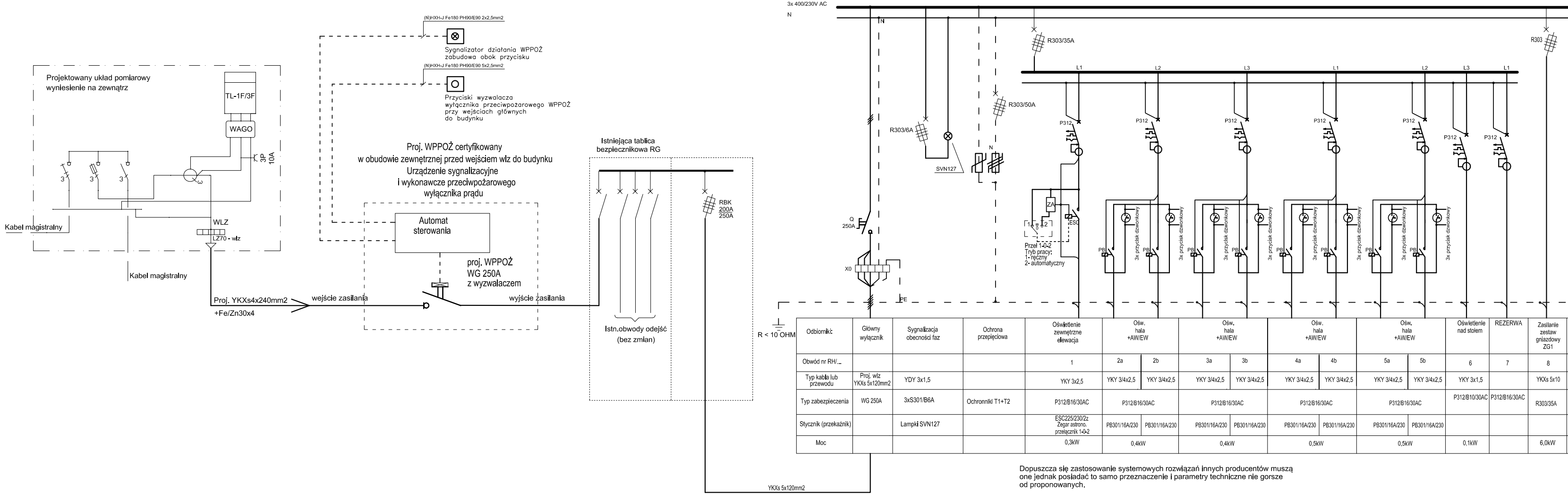
3x 400/230V AC
N
N
Q
250A
X0
PE
R < 10 OHM
R303/6A
SVN127
R303/50A
N
R303/35A
L1
L2
L3
L1
L2
L3
L1
P312
ZA
ESC
Przeł 1-0-2
Tryb pracy:
1- ręczny
2- automatyczny
PB
3x przycisk dzwonkowy
R303
Projektowany układ pomiarowy
wyniesienie na zewnątrz
TL-1F/3F
WAGO
3P
10A
WLZ
LZ70 - wlz
Kabel magistralny
Kabel magistralny
Proj. YKXs4x240mm2
+Fe/Zn30x4
wejście zasilania
(N)HXH-J Fe180 PH90/E90 2x2,5mm2
Sygnalizator działania WPPOŻ
zabudowa obok przycisku
(N)HXH-J Fe180 PH90/E90 5x2,5mm2
Przyciski wyzwalacza
wyłącznika przeciwpożarowego WPPOŻ
przy wejściach głównych
do budynku
Proj. WPPOŻ certyfikowany
w obudowie zewnętrznej przed wejściem wlz do budynku
Urządzenie sygnalizacyjne
i wykonawcze przeciwpożarowego
wyłącznika prądu
Automat
sterowania
proj. WPPOŻ
WG 250A
z wyzwalaczem
wyjście zasilania
Istniejąca tablica
bezpiecznikowa RG
Istn.obwody odejść
(bez zmian)
RBK
200A
250A
YKXs 5x120mm2

Odbiorniki:	Główny wyłącznik	Sygnalizacja obecności faz	Ochrona przepięciowa	Oświetlenie zewnętrzne elewacja	Ośw. hala +AW/EW		Ośw. hala +AW/EW		Ośw. hala +AW/EW		Ośw. hala +AW/EW		Oświetlenie nad stołem	REZERWA	Zasilanie zestaw gniazdowy ZG1
Obwód nr RH/...				1	2a	2b	3a	3b	4a	4b	5a	5b	6	7	8
Typ kabla lub przewodu	Proj. wlz YKXs 5x120mm2	YDY 3x1,5		YKY 3x2,5	YKY 3/4x2,5	YKY 3/4x2,5	YKY 3/4x2,5	YKY 3/4x2,5	YKY 3/4x2,5	YKY 3/4x2,5	YKY 3/4x2,5	YKY 3/4x2,5	YKY 3x1,5		YKXs 5x10
Typ zabezpieczenia	WG 250A	3xS301/B6A	Ochronniki T1+T2	P312/B16/30AC	P312/B16/30AC		P312/B16/30AC		P312/B16/30AC		P312/B16/30AC		P312/B10/30AC	P312/B16/30AC	R303/35A
Stycznik (przekaźnik)		Lampki SVN127		ESC225/230/2z Zegar astrono. przełącznik 1-0-2	PB301/16A/230	PB301/16A/230	PB301/16A/230	PB301/16A/230	PB301/16A/230	PB301/16A/230	PB301/16A/230	PB301/16A/230			
Moc				0,3kW	0,4kW		0,4kW		0,5kW		0,5kW		0,1kW		6,0kW

Dopuszcza się zastosowanie systemowych rozwiązań innych producentów muszą one jednak posiadać to samo przeznaczenie i parametry techniczne nie gorsze od proponowanych.

UWAGA!
Ostateczny dobór zabezpieczeń i przewodów zasilających należy zweryfikować po wyborze konkretnych modelów urządzeń (zgodnie z ich dtr).
Z informacji uzyskanych od użytkownika częśc urządzeń nie jest przystosowanych do pracy z zabezpieczeniem różnicowoprądowym, w tych przypadkach ochrona będzie realizowana na dotyczasowych zasadach.
Większość urządzeń jest przestarzałych i nie ma do nich danych technicznych , tak więc wielkość zabezpieczeń i przekroje kabli należy zakutualizować przy ich rozruchu.